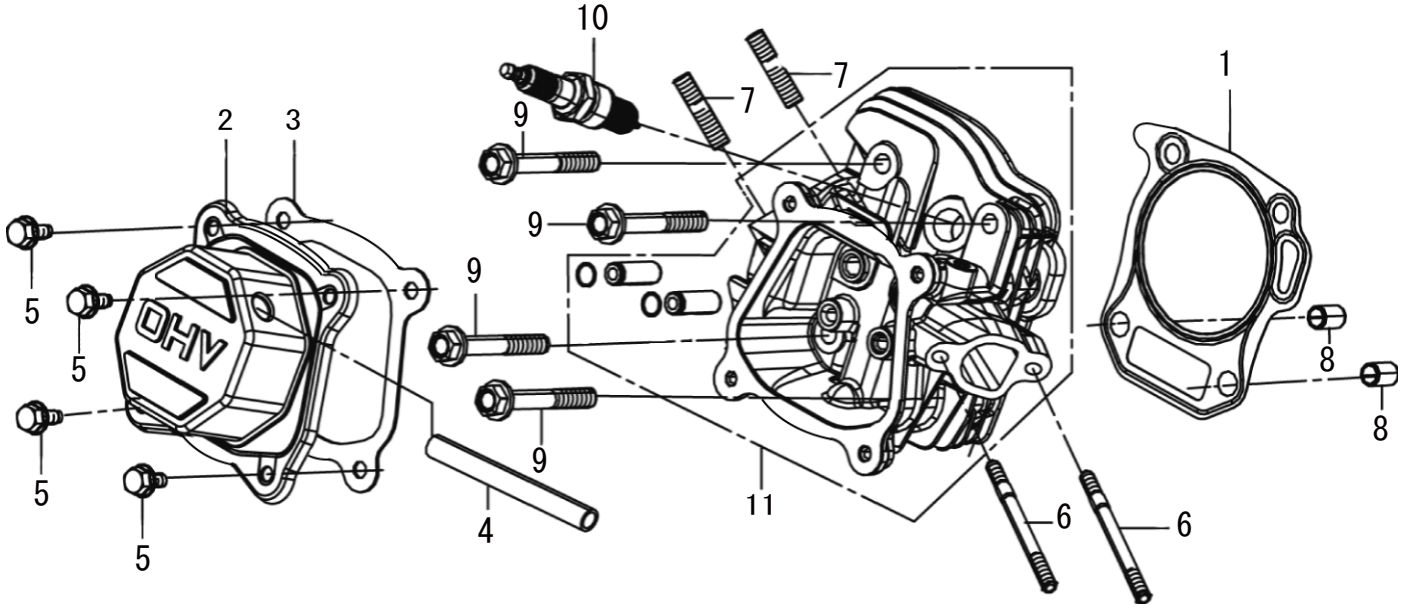
10
7
7
1
2
3
9
9
9
5
5
OHV
8
8
9
5
5
4
11
6
6

1 シリンダーヘッド／スパークプラグ

(SEV) KOSHIN K180-F3-P

□使用個数は1台に使用する個数で入り数ではありません　□価格は1個あたりの単価です　□表示価格に消費税は含まれておりません

見出番号	部品番号	部品名称	使用個数	備考	希望小売価格
1	100000101	シリンダーヘッドガスケット	1		300
2	100039801	ヘッドカバー	1		500
3	100039901	ヘッドカバーガスケット	1		200
4	100000401	ブリーザチューブ	1		200
5	100000501	フランジボルト	4	M6X12	200
6	100000601	スタッドボルト	2	M6X113	200
7	100000701	スタッドボルト	2	M8X34	200
8	100000801	ノックピン	2	φ11x14	200
9	100000901	シリンダーヘッドボルト	4	M8X60	200
10	100001001	スパークプラグ	1	F6RTC(EMC)	300
11	100001101	シリンダーヘッドASSY	1		2,900

2 クランクケース／ガバナギア／ケースカバー

(SEV) KOSHIN K180-F3-P

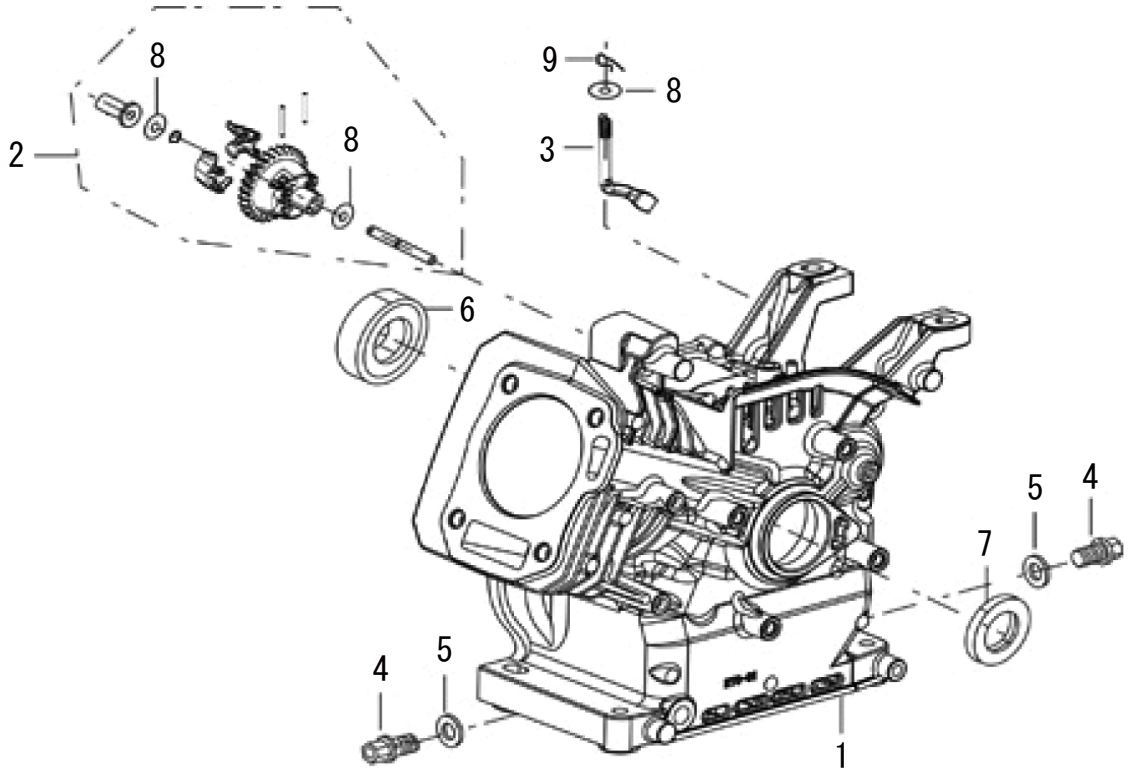

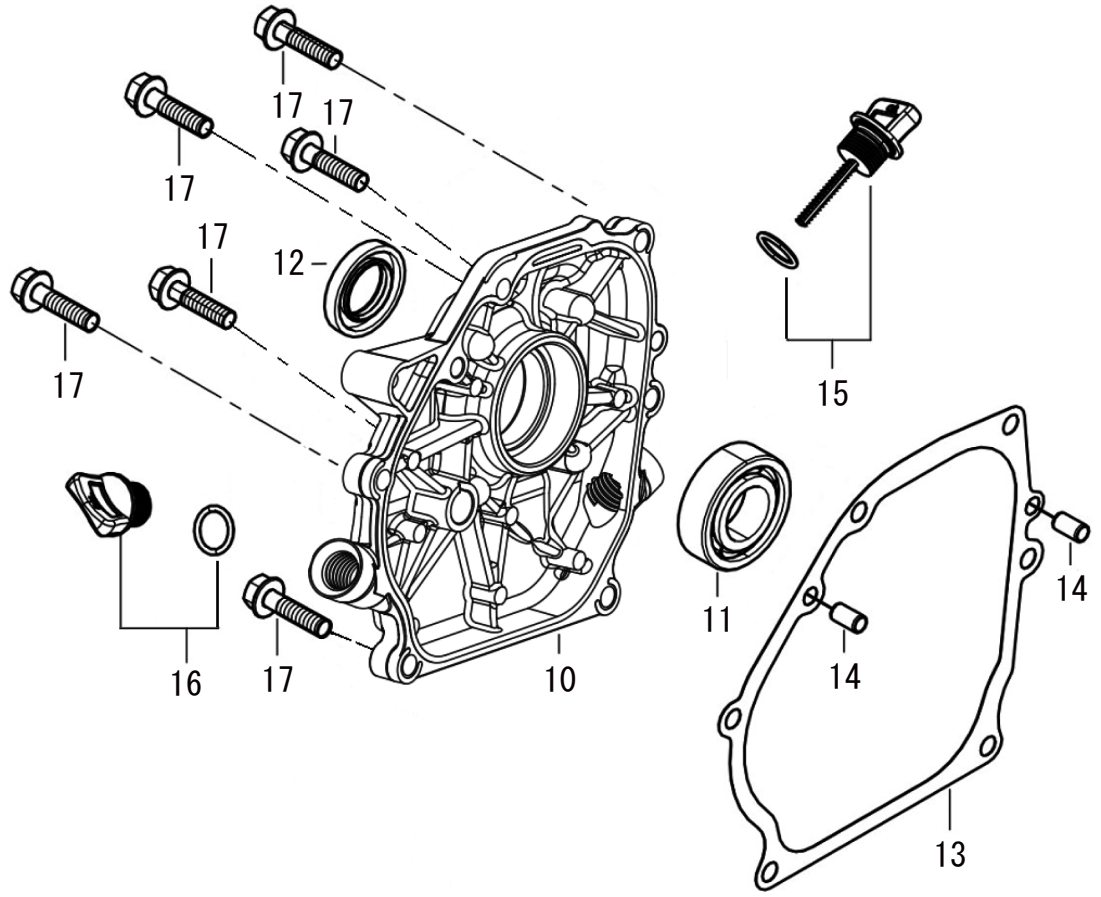

2 クランクケース／ガバナギア／ケースカバー

(SEV) KOSHIN K180-F3-P

□使用個数は1台に使用する個数で入り数ではありません　□価格は1個あたりの単価です　□表示価格に消費税は含まれておりません

見出番号	部品番号	部品名称	使用個数	備考	希望小売価格
1	100009302	クランクケースASSY	1		6,400
2	100001401	ガバナギアASSY	1		400
3	100001501	ガバナアーム	1		200
4	100001601	ドレンプラグボルト	2	M10X15	200
5	100001701	ワッシャー	2	φ10Xφ15.8X1.5	200
6	100001801	ベアリング	1		600
7	100001902	オイルシール	1	φ25Xφ41.25X6	300
8	100002001	ワッシャー	3	φ6.2Xφ15X0.6	200
9	100002101	ピン	1		200
10	100002301	クランクケースカバー	1		1,900
11	100001801	ベアリング	1	6205 P6	600
12	100001901	オイルシール	1	φ25Xφ41.25X6	300
13	100002401	クランクケースガスケット	1		300
14	100002501	ノックピン	2	Φ9x12	200
15	100002601	オイルゲージASSY	1		200
16	100002701	オイルキャップASSY	1		200
17	100002801	フランジボルト	6	M8X32	200

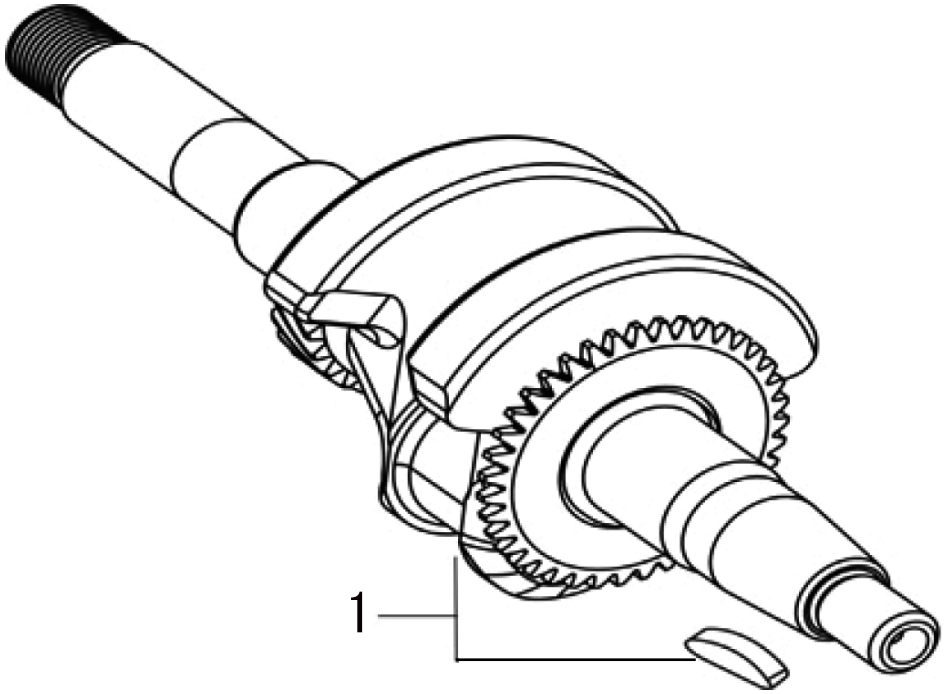
1

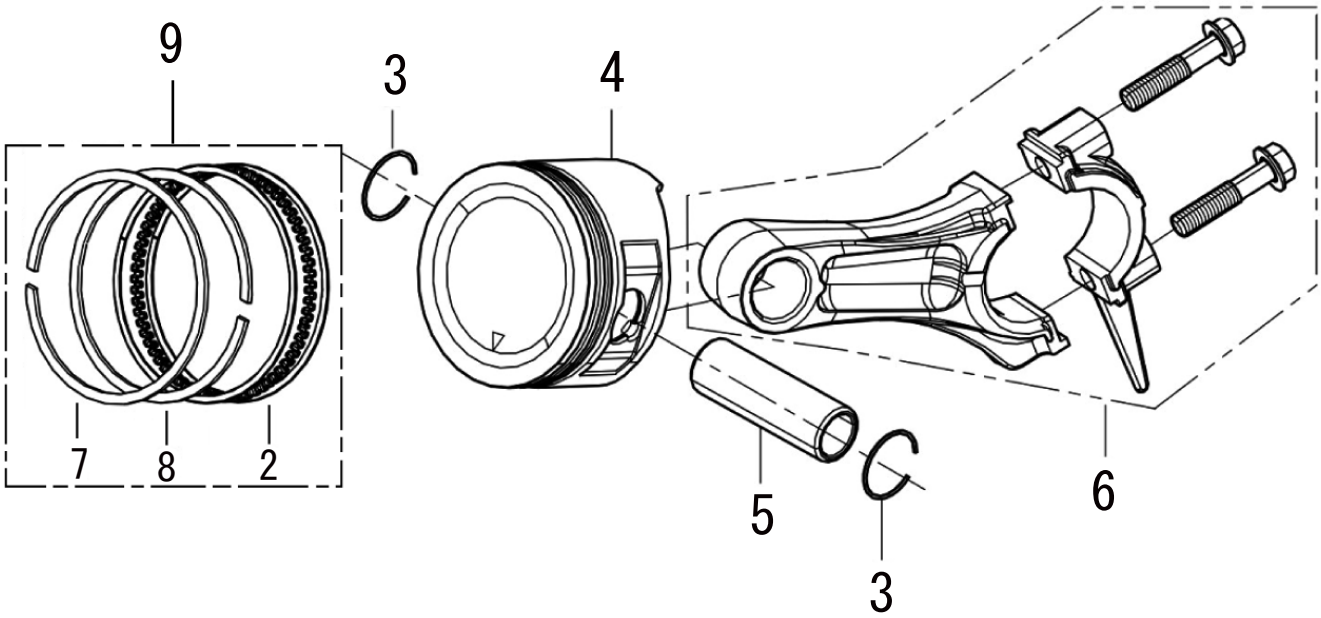
9
3
4
7
8
2
5
3
6

3 クランクシャフト／ピストン&ロッド

(SEV) KOSHIN K180-F3-P

□使用個数は1台に使用する個数で入り数ではありません　□価格は1個あたりの単価です　□表示価格に消費税は含まれておりません

見出番号	部品番号	部品名称	使用個数	備考	希望小売価格
1	100002902	クランクシャフトASSY	1		3,300
2	100003001	オイルリングセット	1		300
3	100003101	ピストンピンクリップ	2		200
4	100003201	ピストン	1		900
5	100003301	ピストンピン	1		200
6	100003401	コネクティングロッドASSY	1		700
7	100003501	リング1	1		300
8	100003601	リング2	1		200
9	100800201	ピストンリングセット	1		500

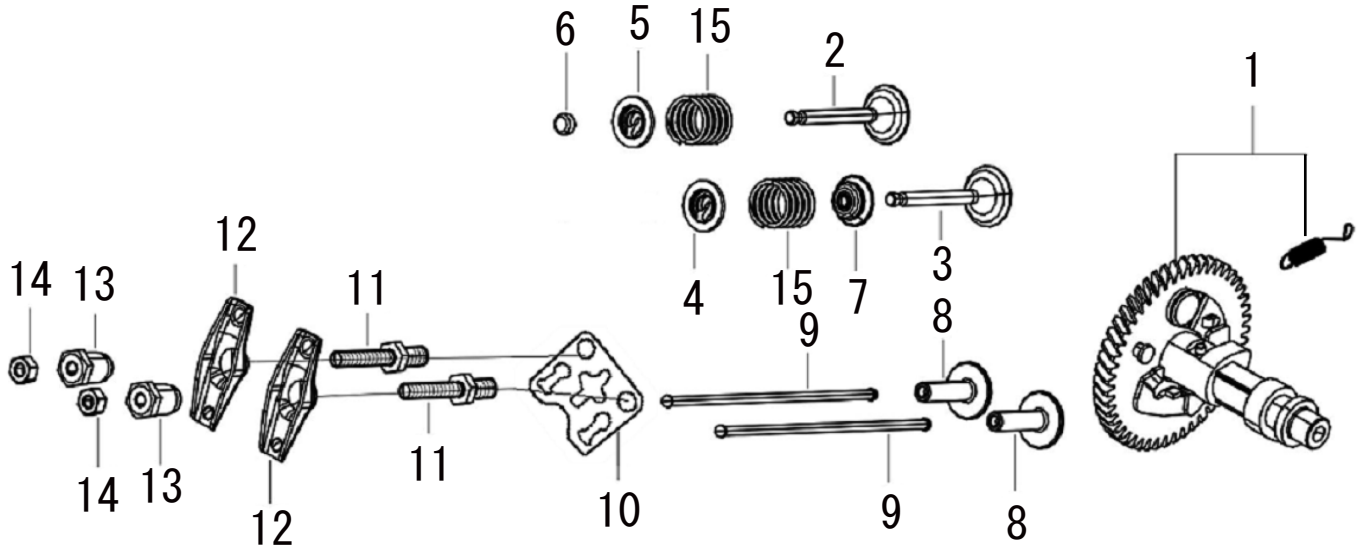
6
5
15
2
1
12
14
13
11
4
15
7
3
9
8
14
13
12
11
10
9
8

4 カムシャフト

(SEV) KOSHIN K180-F3-P

□使用個数は1台に使用する個数で入り数ではありません　□価格は1個あたりの単価です　□表示価格に消費税は含まれておりません

見出番号	部品番号	部品名称	使用個数	備考	希望小売価格
1	100003701	カムシャフトASSY	1		1,300
2	100049001	エキゾーストバルブ	1		800
3	100003901	インテイクバルブ	1		800
4	100004001	バルブスプリングリテーナ	1		200
5	100004101	バルブスプリングリテーナ	1		200
6	100004201	ローテーターバルブ	1		200
7	100004301	バルブステムシール	1		200
8	100004401	リフターバルブ	2		200
9	100004501	プッシュロッド	2		200
10	100004601	プレート	1		200
11	100004702	ボルト	2		200
12	100004802	バルブロッカーアーム	2		200
13	100004902	ナット	2		200
14	100005002	ロックナット	2		200
15	100005101	バルブスプリング	2		200

5 リコイルスターター／ファンカバー

(SEV) KOSHIN K180-F3-P

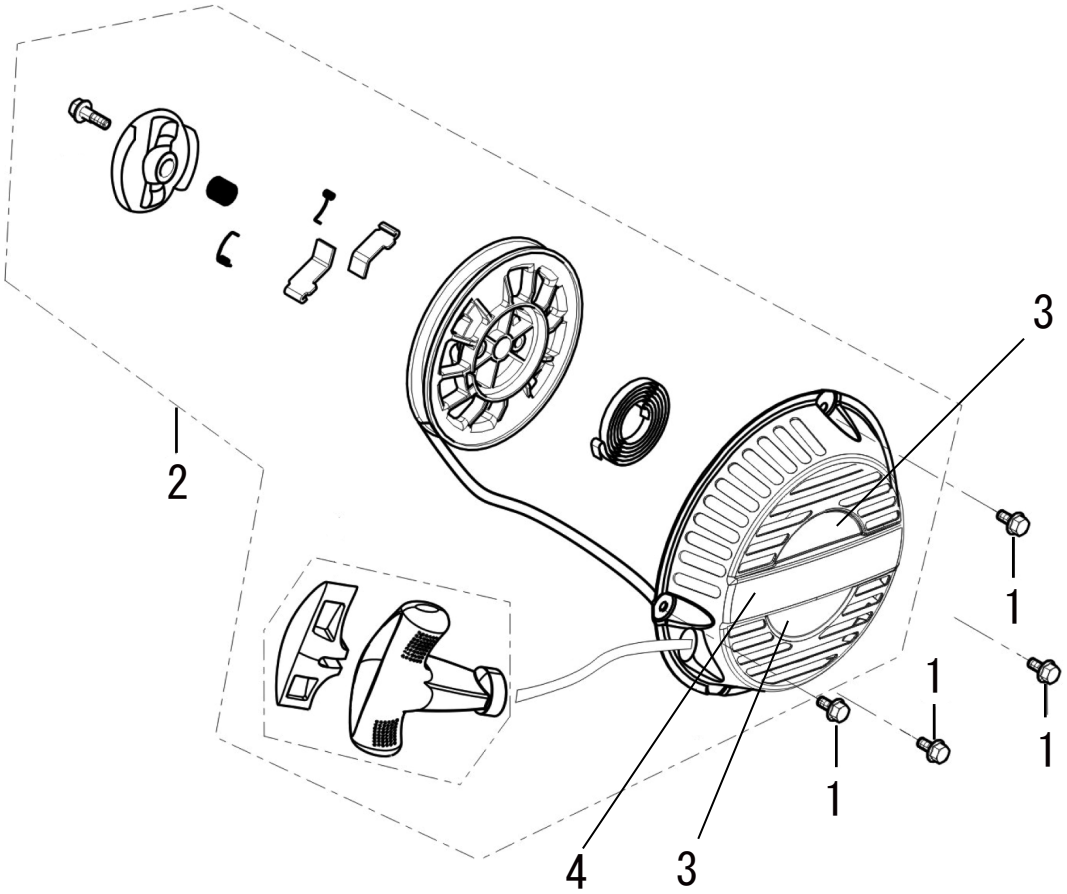

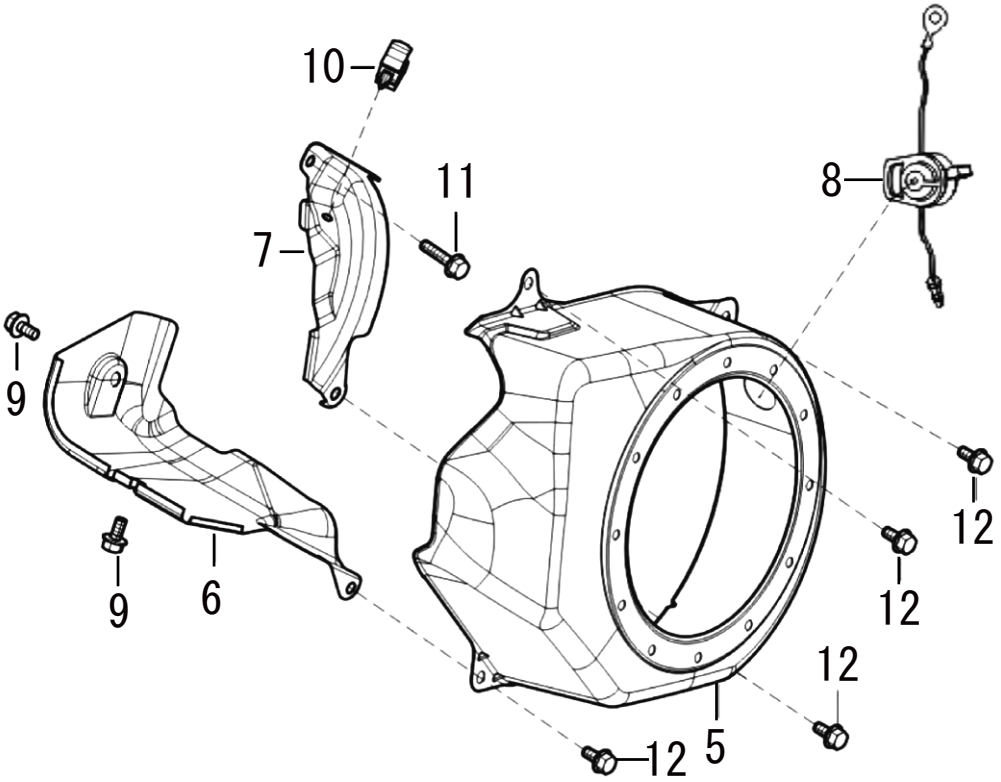

5 リコイルスターター／ファンカバー

(SEV) KOSHIN K180-F3-P

□使用個数は1台に使用する個数で入り数ではありません　□価格は1個あたりの単価です　□表示価格に消費税は含まれておりません

見出番号	部品番号	部品名称	使用個数	備考	希望小売価格
1	100046301	フランジボルト	4	M6X8	200
2	100031401	リコイルスターターASSY	1	3、4を除く　ﾛｰﾌﾟ1350±10MM φ4.5	1,500
3	012163101	ラベル	1	上下2枚	200
4	100158601	K180・210 KOSHINラベル	1		200
5	100005301	ファンカバー	1		800
6	100005402	シュラウド	1		700
7	100005502	プレートサイド	1		200
8	100009402	スイッチASSY、エンジンストップ	1		200
9	100005801	フランジボルト	2	M6X10	200
10	100006001	カラー	1		200
11	100006102	フランジボルト	1	M6X16	200
12	100000501	フランジボルト	4	M6X12	200

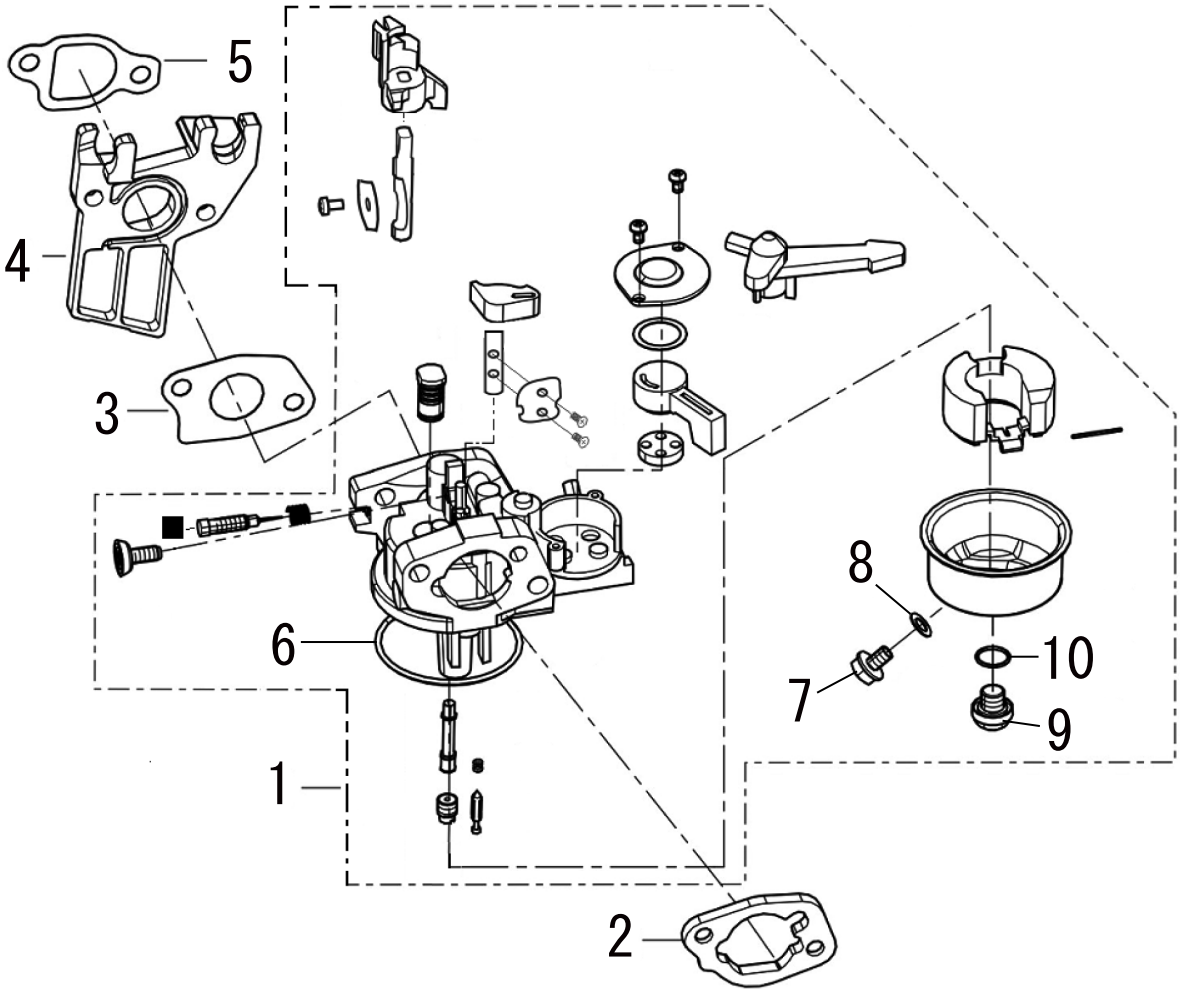
5
4
3
6
1
2
8
7
10
9

6 キャブレター

(SEV) KOSHIN K180-F3-P

□使用個数は1台に使用する個数で入り数ではありません　□価格は1個あたりの単価です　□表示価格に消費税は含まれておりません

見出番号	部品番号	部品名称	使用個数	備考	希望小売価格
1	100155801	キャブレターASSY	1		2,100
2	100006301	エアクリーナーガスケット	1		200
3	100006401	キャブレターガスケット	1		200
4	100006501	インシュレーター、キャブレター	1		200
5	100006602	インシュレーターガスケット	1		200
6	100078601	チャンバーパッキン	1		300
7	100078701	オイルドレンボルト	1		200
8	100078801	オイルドレンボルトパッキン	1		200
9	100078901	チャンバードレンボルト	1		200
10	100079001	チャンバードレンボルトパッキン	1		200

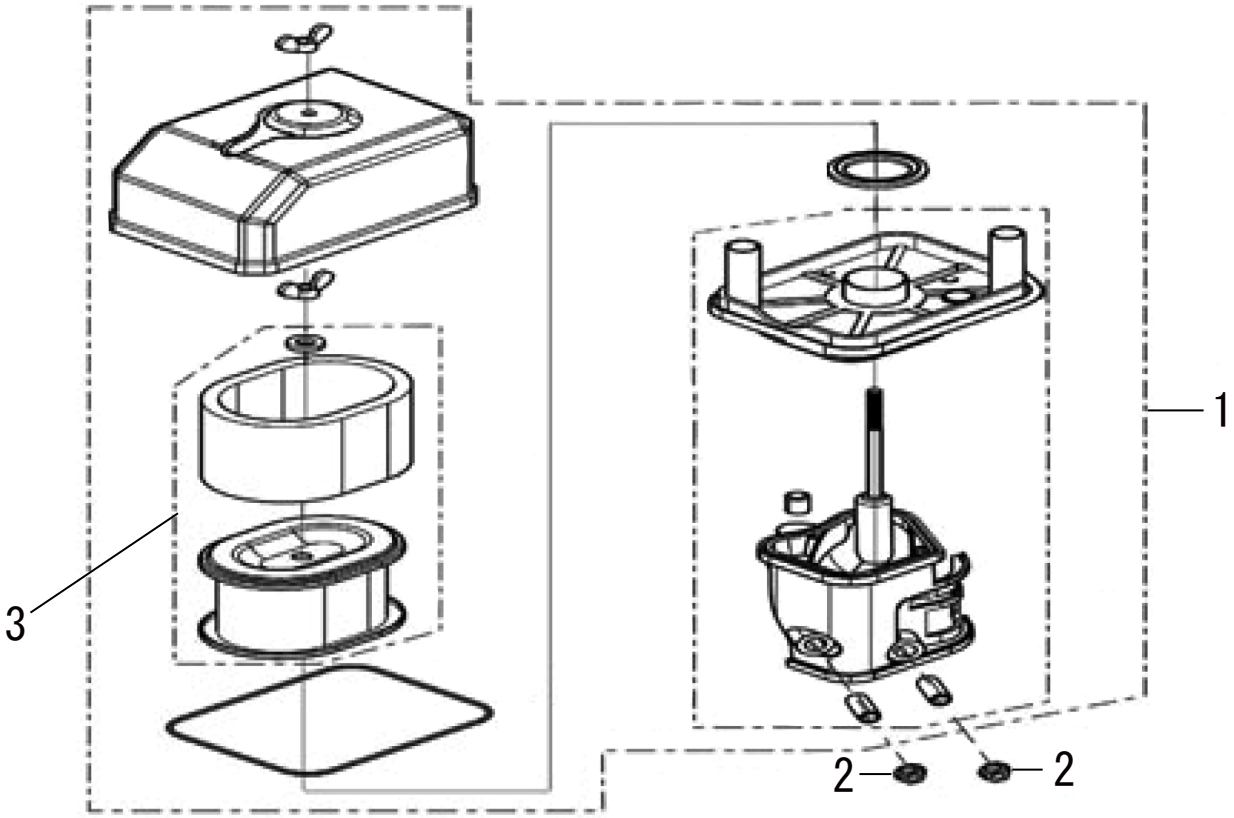
1
2
2
3

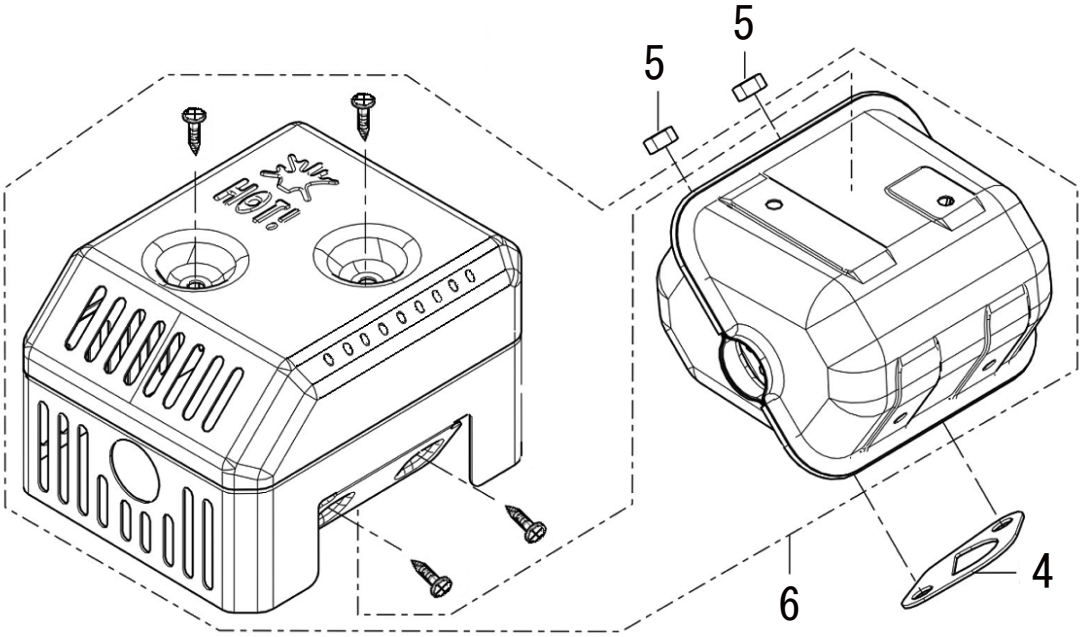
5
5
4
6

7 エアクリーナー／マフラー

(SEV) KOSHIN K180-F3-P

□使用個数は1台に使用する個数で入り数ではありません　□価格は1個あたりの単価です　□表示価格に消費税は含まれておりません

見出番号	部品番号	部品名称	使用個数	備考	希望小売価格
1	100006801	エアクリーナーASSY	1		800
2	100006901	ナット	2	M6	200
3	100094801	エレメントエアークリーナー	1		500
4	100007001	マフラーガスケット	1		200
5	100007101	ナット	2	M8	200
6	100007201	マフラーASSY	1		1,800

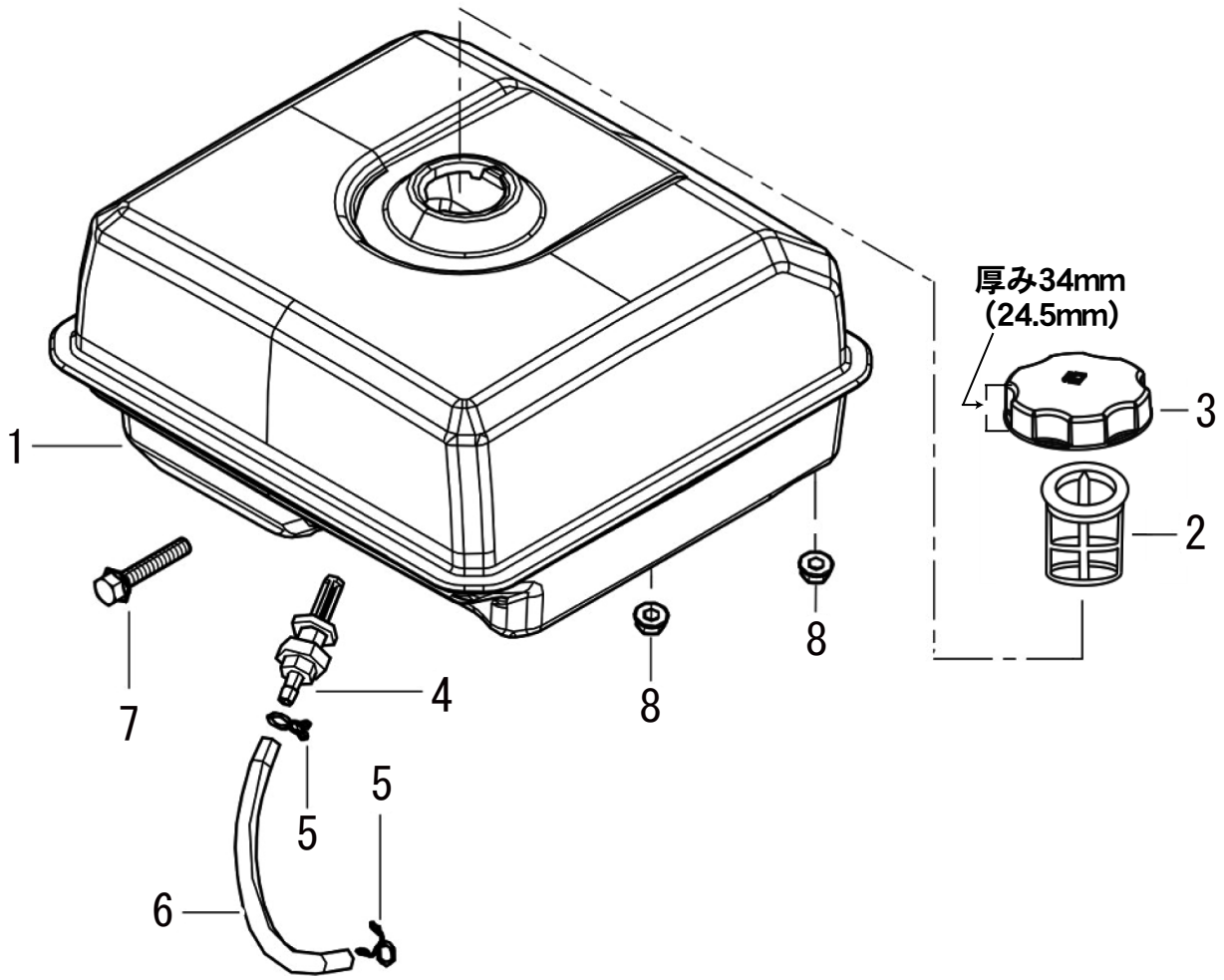
厚み34mm
(24.5mm)
1
2
3
4
5
5
6
7
8
8

8 タンク

(SEV) KOSHIN K180-F3-P

□使用個数は1台に使用する個数で入り数ではありません　□価格は1個あたりの単価です　□表示価格に消費税は含まれておりません

見出番号	部品番号	部品名称	使用個数	備考	希望小売価格
1	100262501	フューエルタンク	1	給油口 φ42.5	2,600
2	100007401	フューエルフィルター	1		200
3	100262901	フューエルタンクキャップ	1	厚み34mm(24.5mm)	400
4	100007601	フューエルタンクジョイント	1		200
5	100007701	クリップ	2	内径φ8	200
6	100007801	フューエルチューブ	1	φ4Xφ8Xφ160	300
7	100007901	フランジボルト	1	M6X32	200
8	100006901	ナット	2	M6X32	200

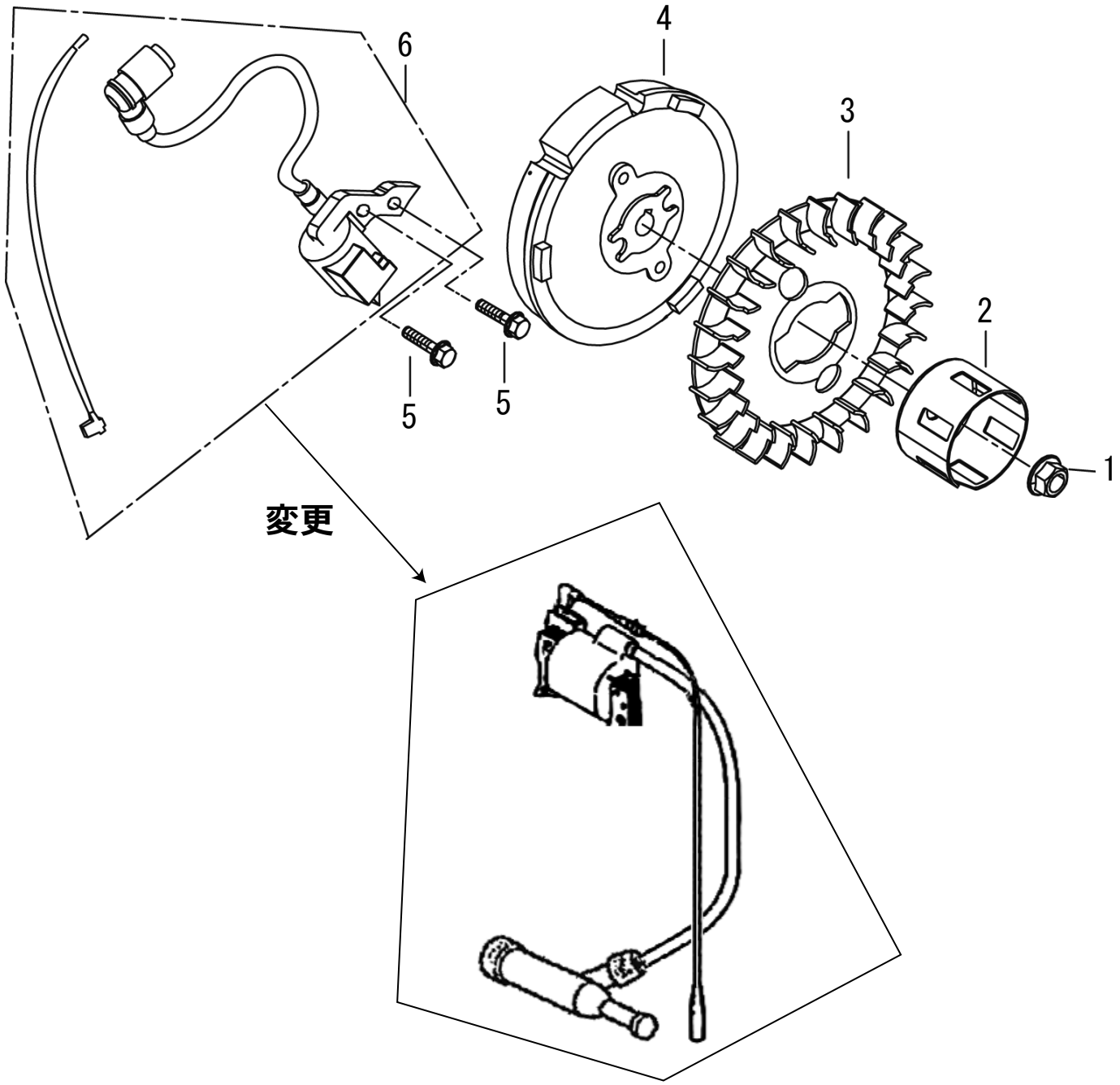
6
4
3
2
1
5
5
変更

9 フライホイール／イグニッションコイル

(SEV) KOSHIN K180-F3-P

□使用個数は1台に使用する個数で入り数ではありません　□価格は1個あたりの単価です　□表示価格に消費税は含まれておりません

見出番号	部品番号	部品名称	使用個数	備考	希望小売価格
1	100008001	フライホイールナット	1	M4X1.5	200
2	100042102	スタータープーリー	1		300
3	100008201	クーリングファン	1		300
4	100008301	フライホイールCOMP	1		2,200
5	100042201	フランジボルト	2	M6X25	200
6	100008501	イグニッションコイル	1		1,200

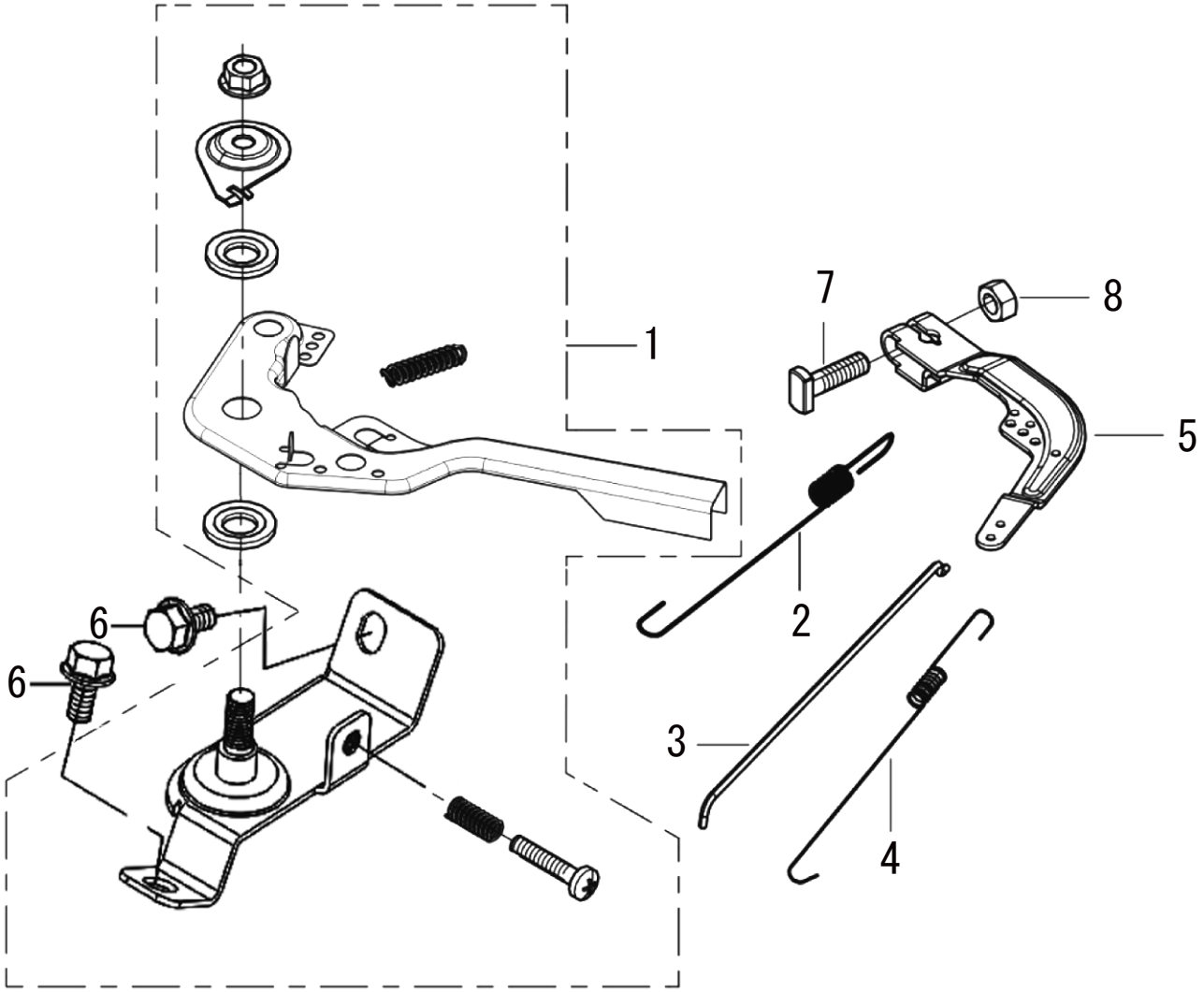
1
2
3
4
5
6
6
7
8

10 コントロール

(SEV) KOSHIN K180-F3-P

□使用個数は1台に使用する個数で入り数ではありません　□価格は1個あたりの単価です　□表示価格に消費税は含まれておりません

見出番号	部品番号	部品名称	使用個数	備考	希望小売価格
1	100077701	コントロールASSY	1		800
2	100042301	ガバナスプリング	1		200
3	100008801	ガバナロッド	1		200
4	100008901	スロットルリターンスプリング	1		200
5	100009001	ガバナアーム	1		200
6	100041401	フランジボルト	2	M6X10	200
7	100009101	ガバナアームボルト	1		200
8	100006901	ナット	1	M6	200

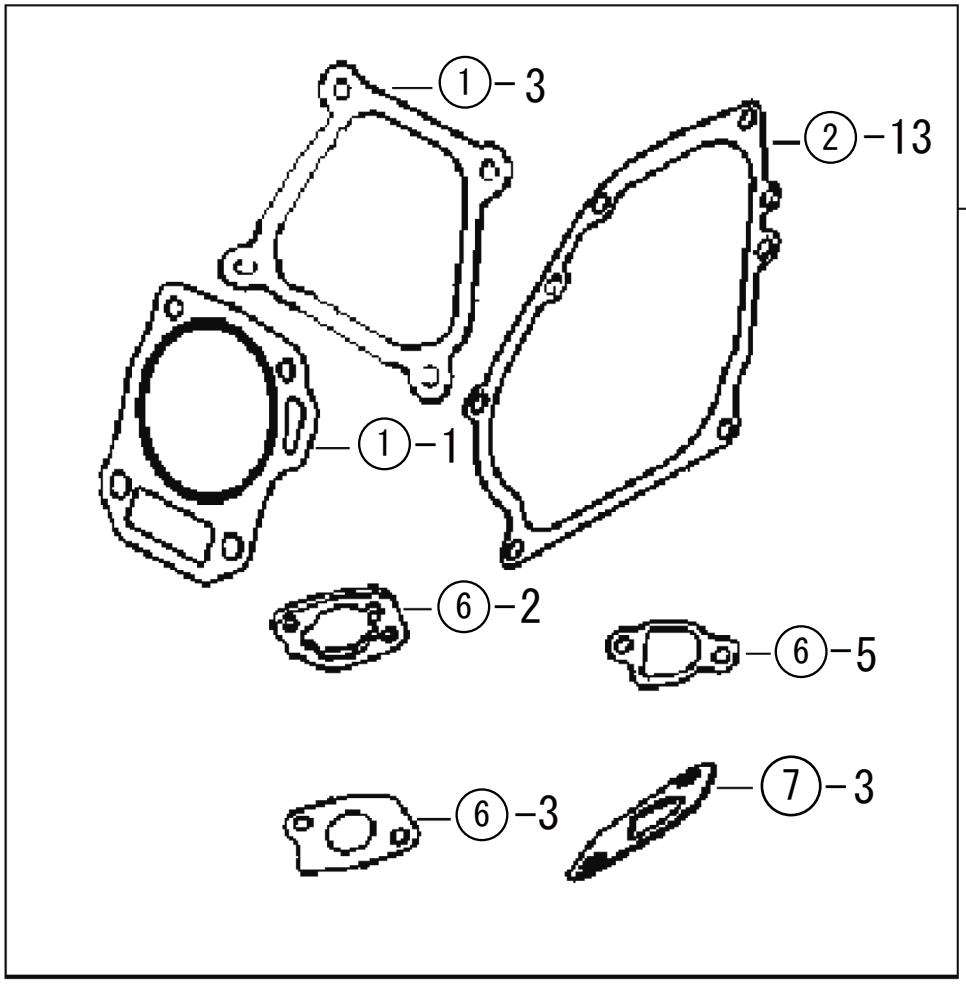
①-3
②-13
1
①-1
⑥-2
⑥-5
⑥-3
⑦-3

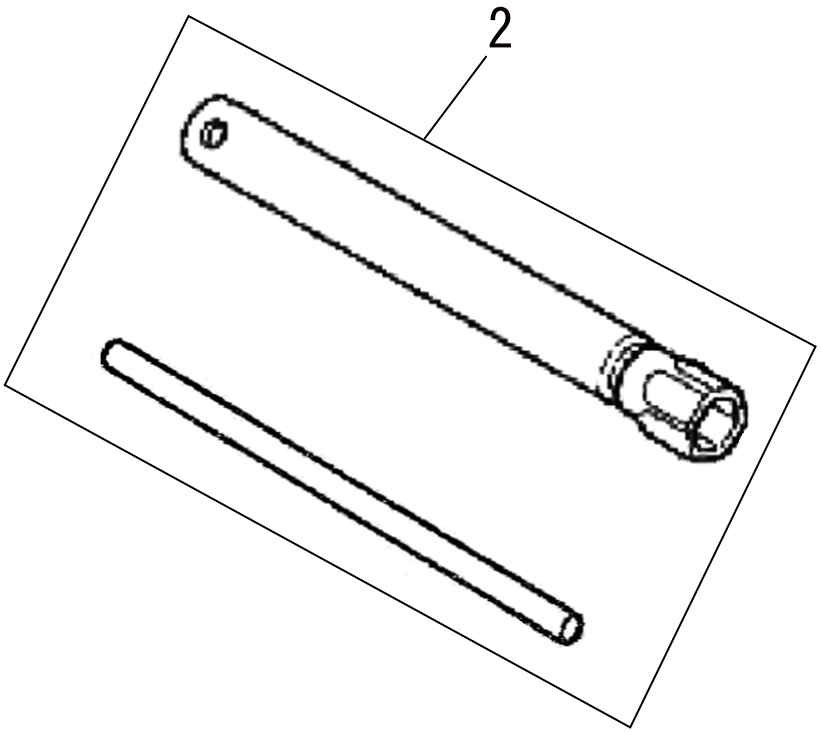
2

11 ガスケットセット／ツール

(SEV) KOSHIN K180-F3-P

□使用個数は1台に使用する個数で入り数ではありません　□価格は1個あたりの単価です　□表示価格に消費税は含まれておりません

見出番号	部品番号	部品名称	使用個数	備考	希望小売価格
1	100800101	ガスケットセット	1		1,000
2	100009601	プラグレンチ	1		500
	100031905	エンジン取説	1		-