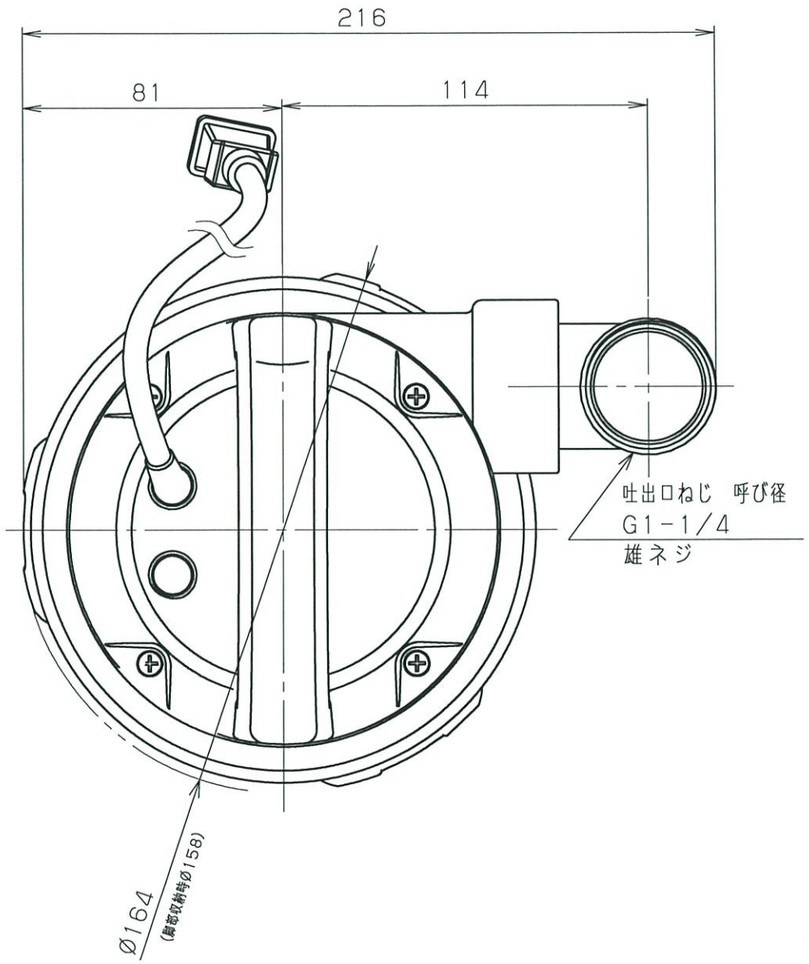
216
81
114
吐出口ねじ　呼び径
G1-1/4
雄ネジ
Ø164
(脚部収納時Ø158)

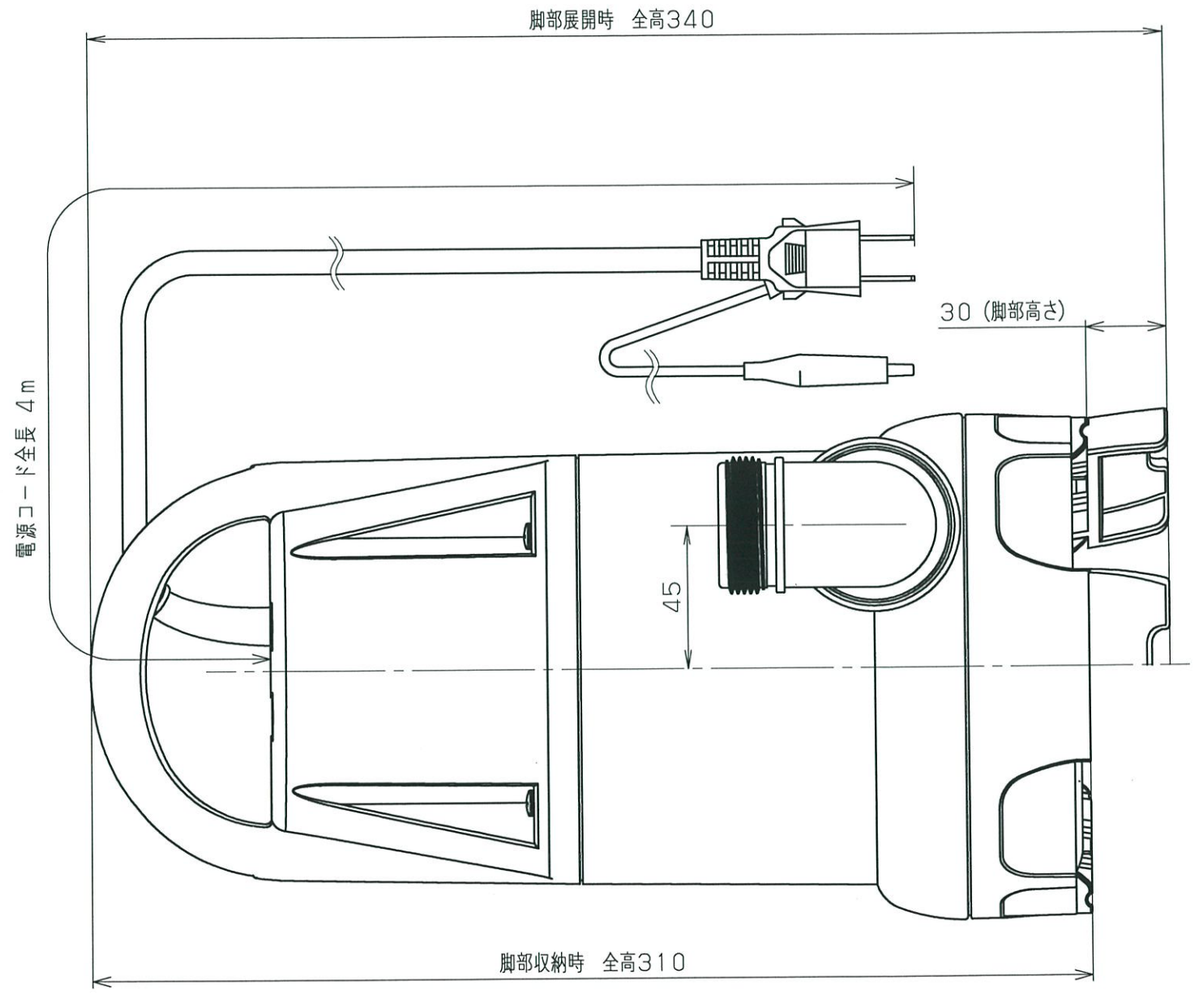
脚部展開時　全高340
30（脚部高さ）
電源コード全長 4m
45
脚部収納時　全高310